Wer.	Uwagi	Data	Podpis	Spr.

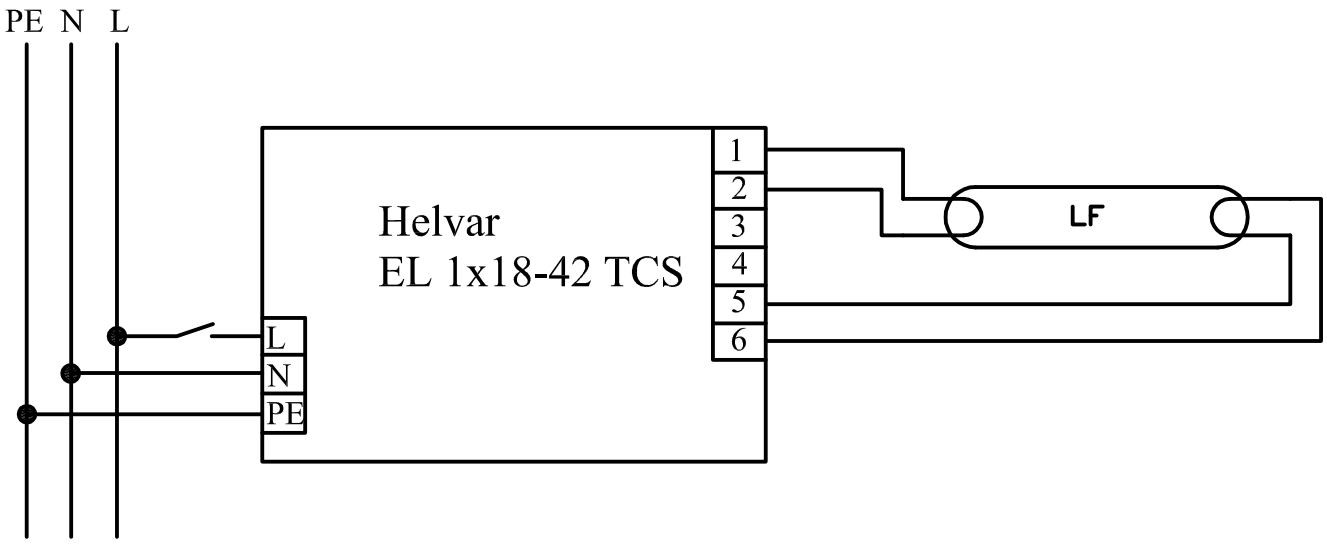

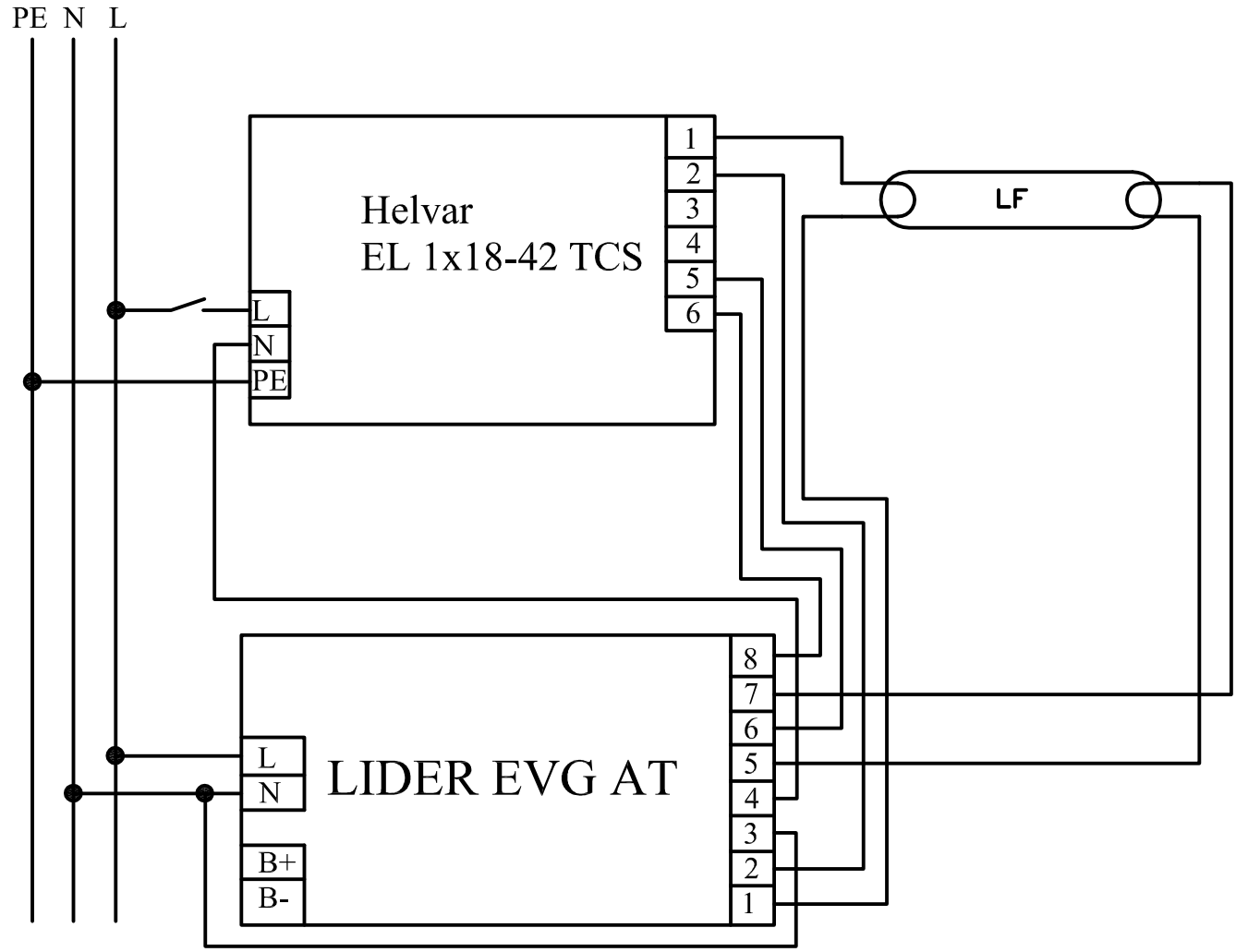

Poz.	Ilość	Tytuł/nazwa, materiał, wymiary itp.		Numer	
Projektował Awex		Sprawdził Awex	Zatwierdził – data Awex–2008/02/05	Nazwa pliku EL 1x18–42	Data 2008/02/05	Skala 1:1

P.P.H.U. AWEX

Helvar EL 1x18–42 LE

Edycja	Arkusz
	1/1