Wer.	Uwagi	Data	Podpis	Spr.

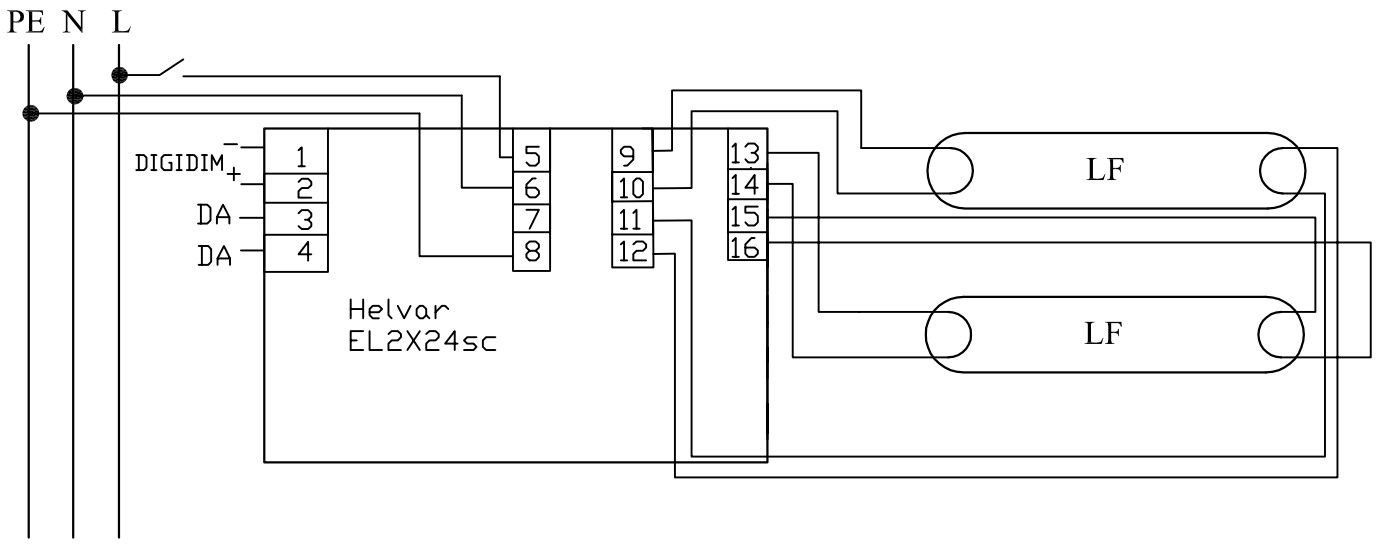

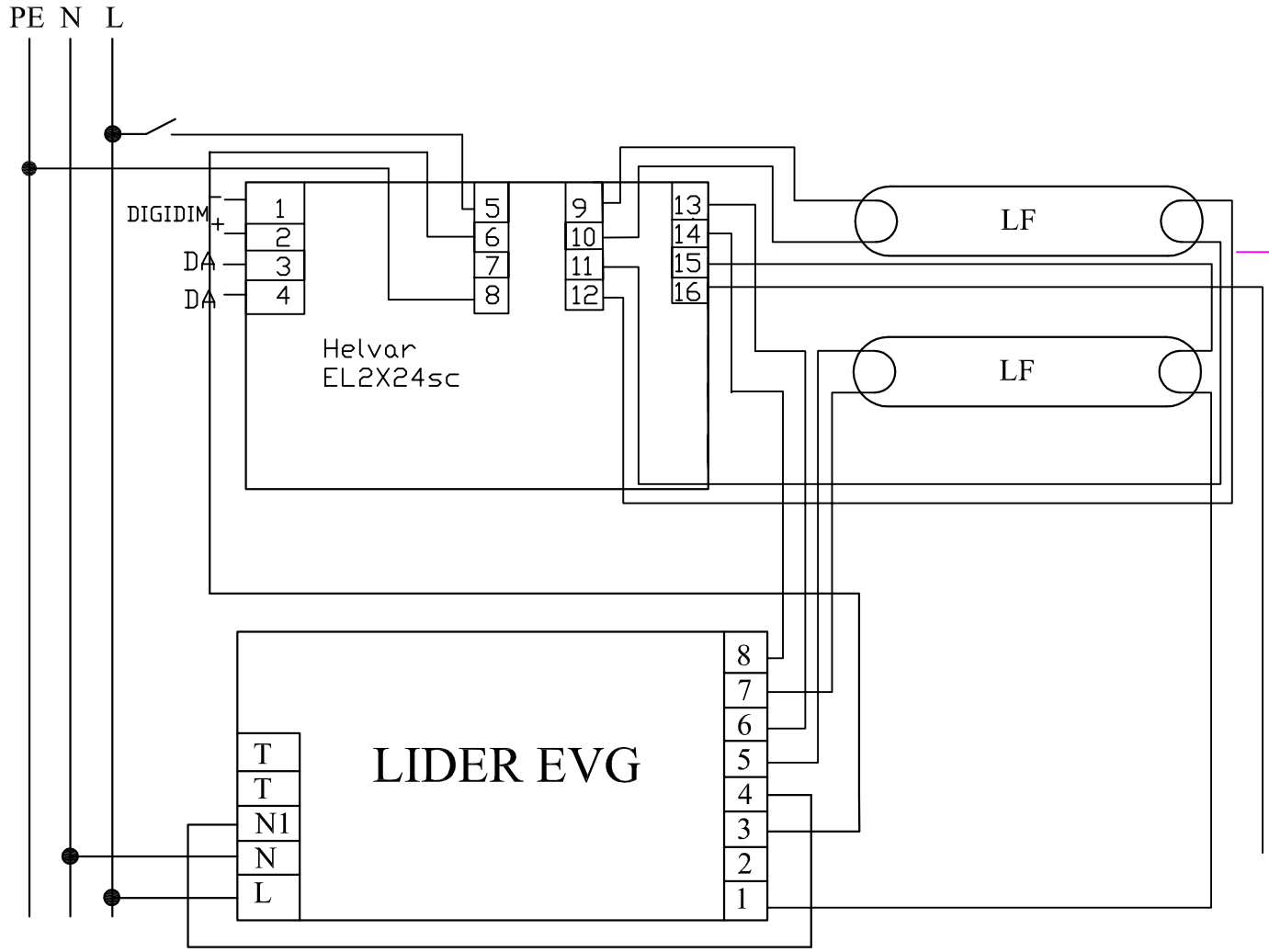

Poz.	Ilość	Tytuł/nazwa, materiał, wymiary itp.		Numer	
Projektował Awex		Sprawdził Awex	Zatwierdził – data Awex–2009/10/14	Nazwa pliku EL2x24sc	Data 2009/10/14	Skala 1:1
P.P.H.U. AWEX		Helvar EL_2x24_sc			
		NIE TESTOWANY		Edycja	Arkusz 1/1