| Wer. | Uwagi | Data | Podpis | Spr. |
|---|---|---|---|---|

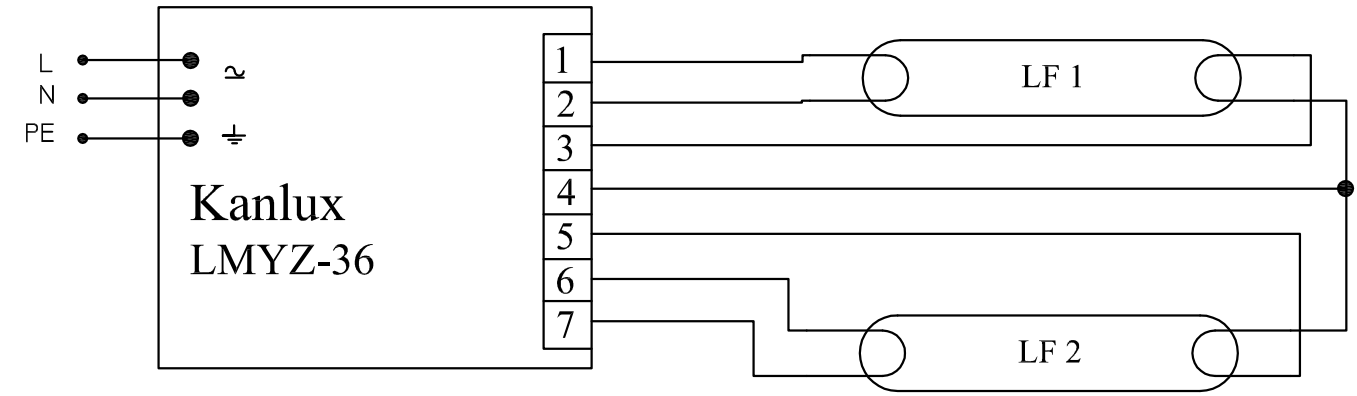


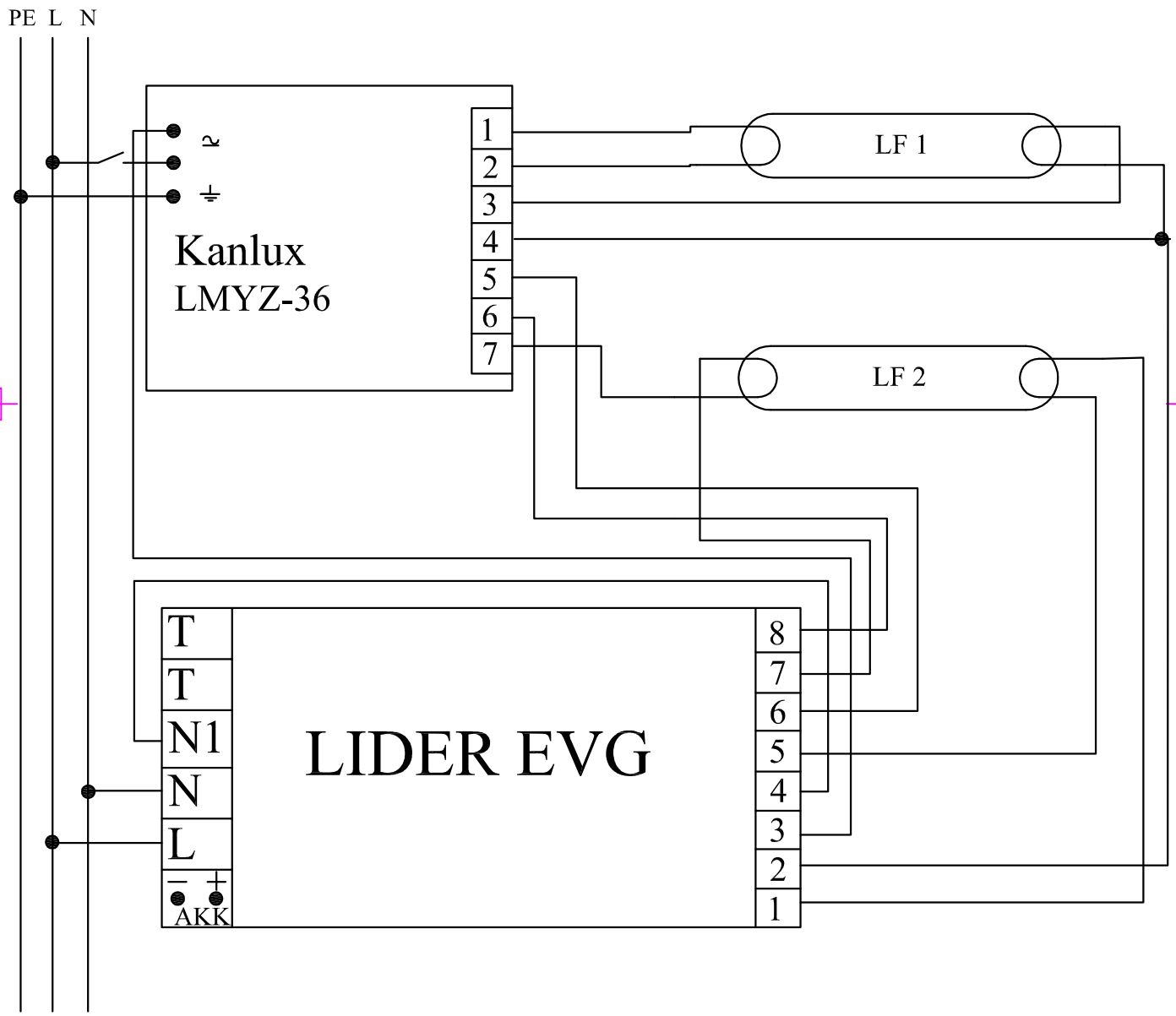


| Poz. | Ilość | Tytuł/nazwa, materiał, wymiary itp. | | Numer | |
|---|---|---|---|---|---|
| Projektował Awex | Sprawdził Awex | Zatwierdził – data Awex–2009/07/09 | Nazwa pliku Kanlux | Data 2009/03/30 | Skala 1:1 |
| P.P.H.U. AWEX | | LMYZ_36 | | Edycja | Arkusz 1/1 |