Wer.	Uwagi	Data	Podpis	Spr.

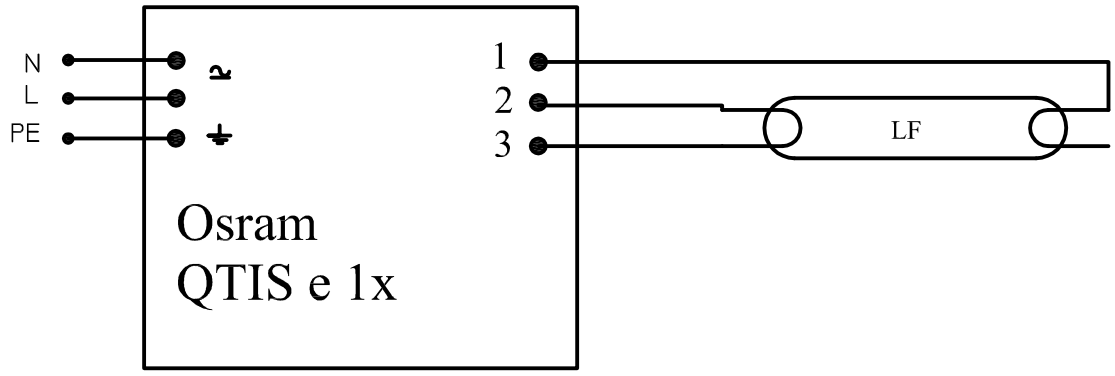

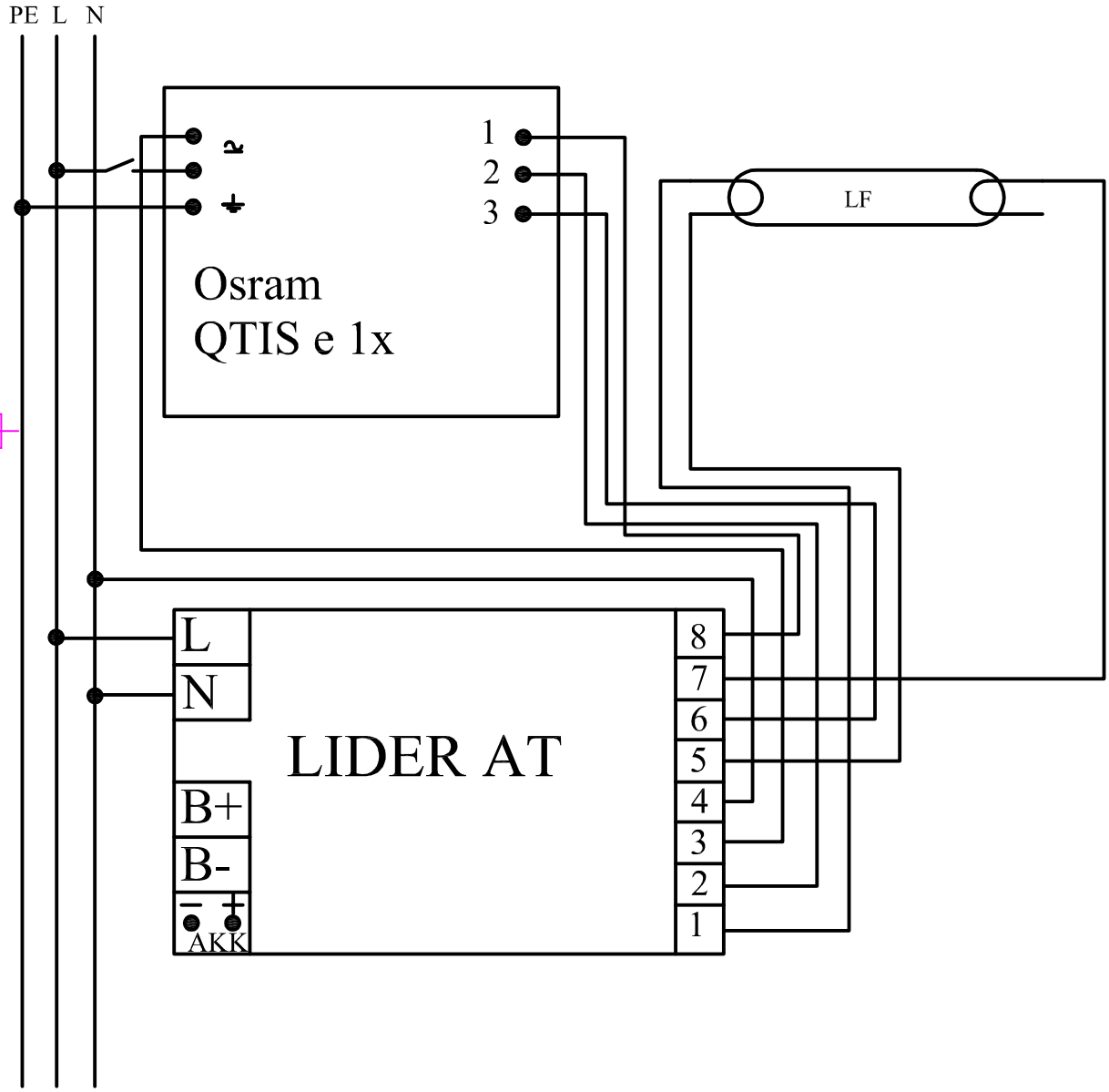

Poz.	Ilość	Tytuł/nazwa, materiał, wymiary itp.		Numer	
Projektował Awex		Sprawdził Awex	Zatwierdził – data Awex–2009/02/06	Nazwa pliku Osram	Data 2009/02/06	Skala 1:1

P.P.H.U. AWEX

Osram QTIS e 1x

Edycja | Arkusz 1/1