| Wer. | Uwagi | Data | Podpis | Spr. |
|---|---|---|---|---|

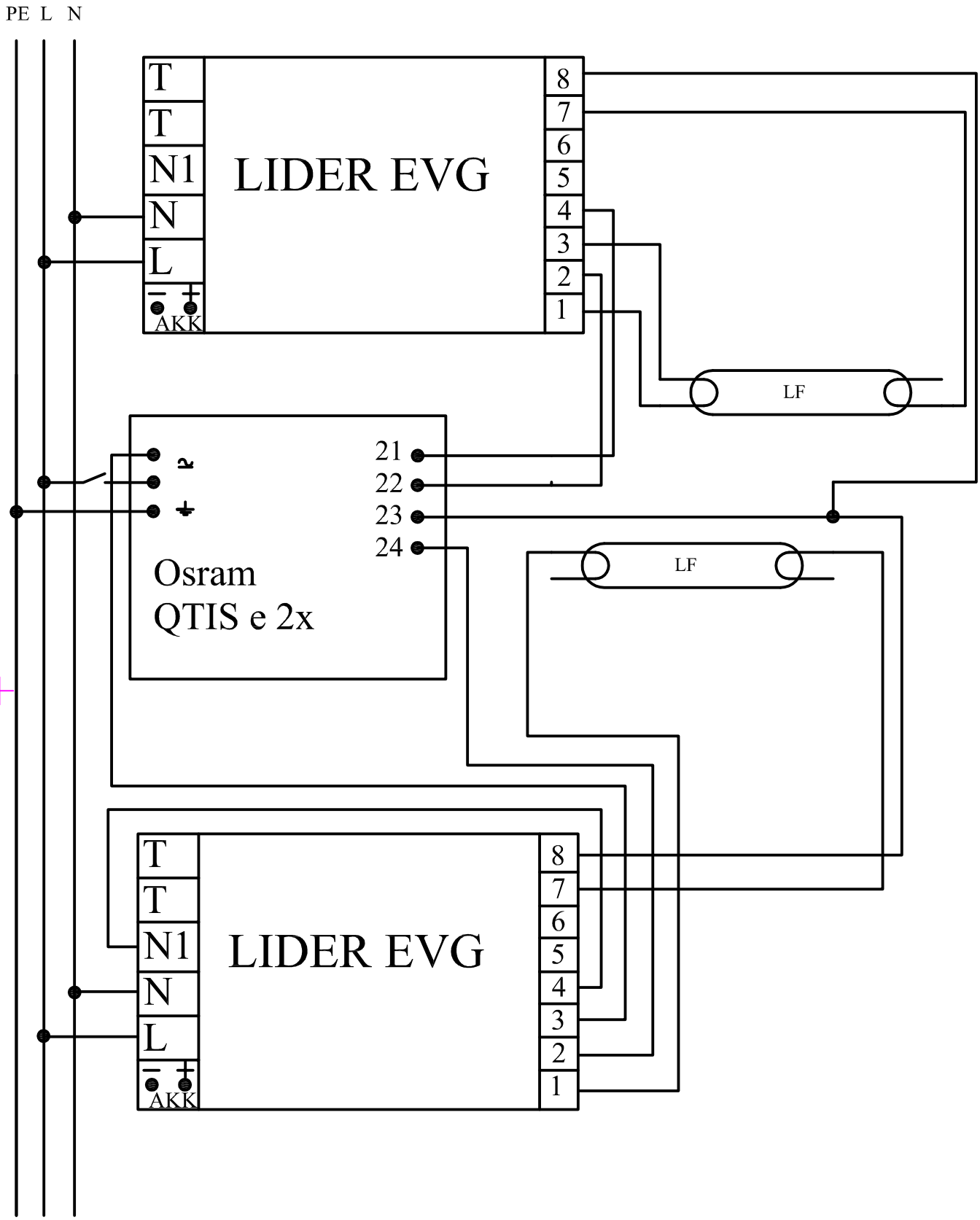


| Poz. | Ilość | Tytuł/nazwa, materiał, wymiary itp. | | Numer | |
|---|---|---|---|---|---|
| Projektował Awex | | Sprawdził Awex | Zatwierdził – data Awex–2006/12/04 | Nazwa pliku Osram | Data 2006/12/04 | Skala 1:1 |
| P.P.H.U. AWEX | | Osram QTIS e 2x | | | Edycja | Arkusz 1/1 |