Wer.	Uwagi	Data	Podpis	Spr.

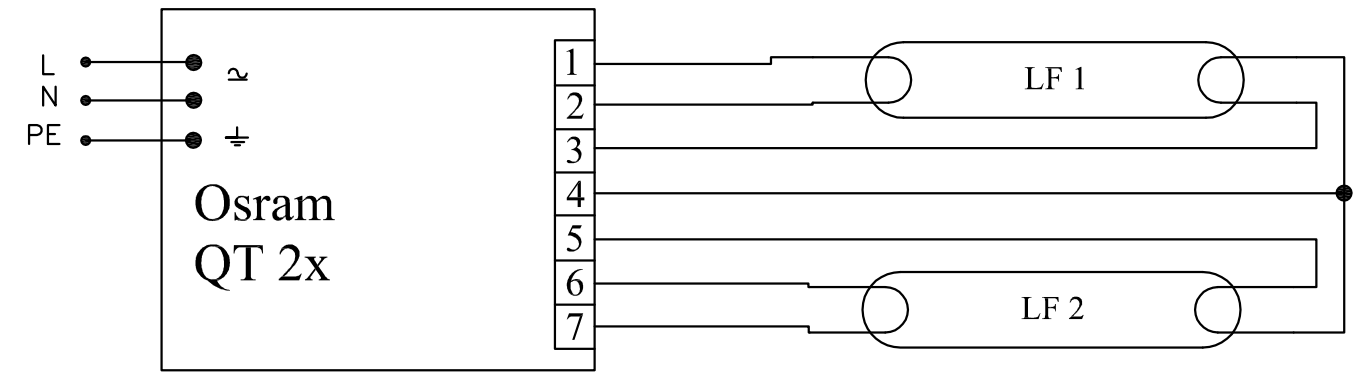

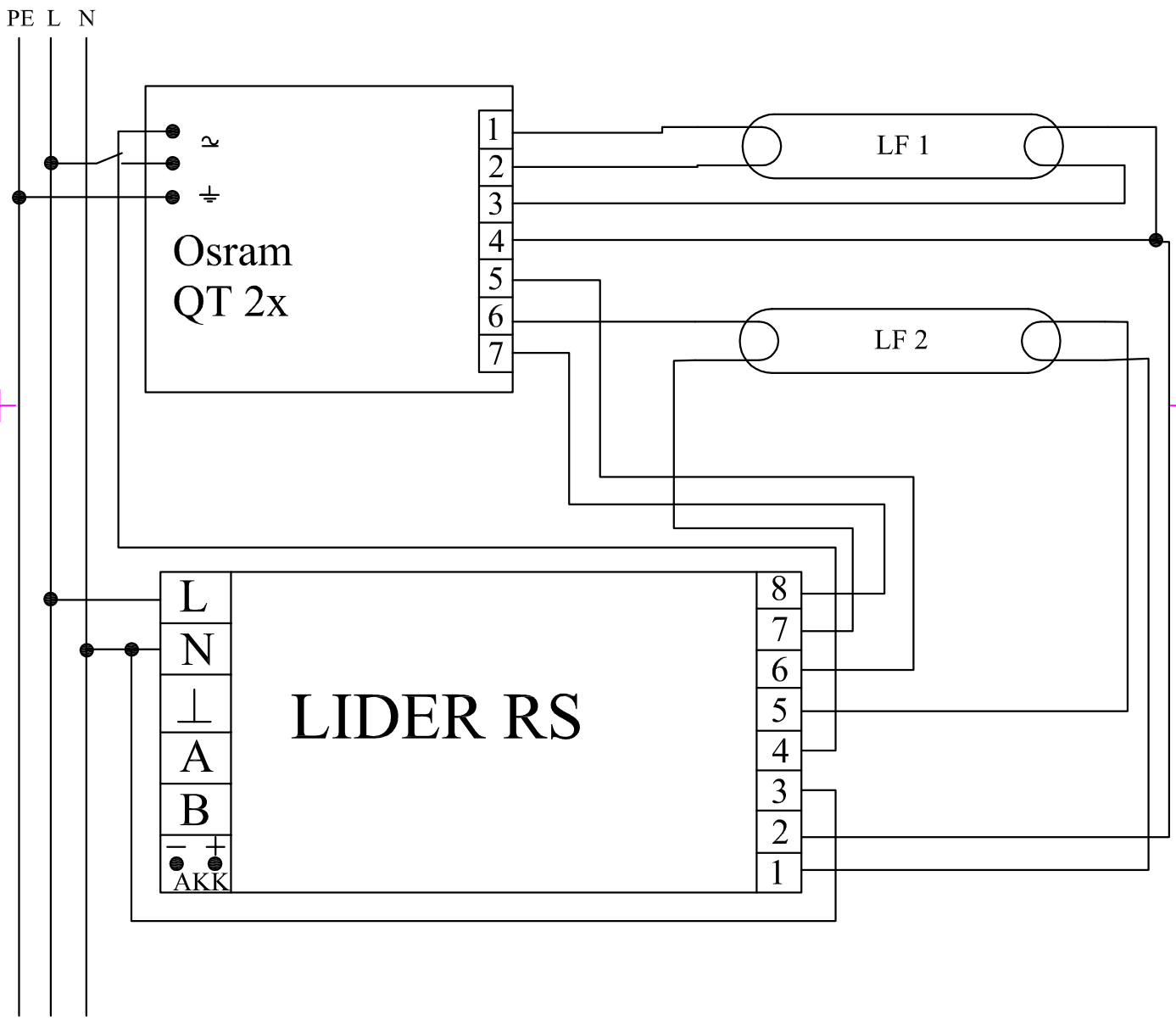

Poz.	Ilość	Tytuł/nazwa, materiał, wymiary itp.		Numer	
Projektował Awex	Sprawdził Awex	Zatwierdził – data Awex–2009/07/08	Nazwa pliku QT 2x	Data 2009/07/08	Skala 1:1
P.P.H.U. AWEX		Osram QT 2x LRS			
				Edycja	Arkusz 1/1