Wer.	Uwagi	Data	Podpis	Spr.

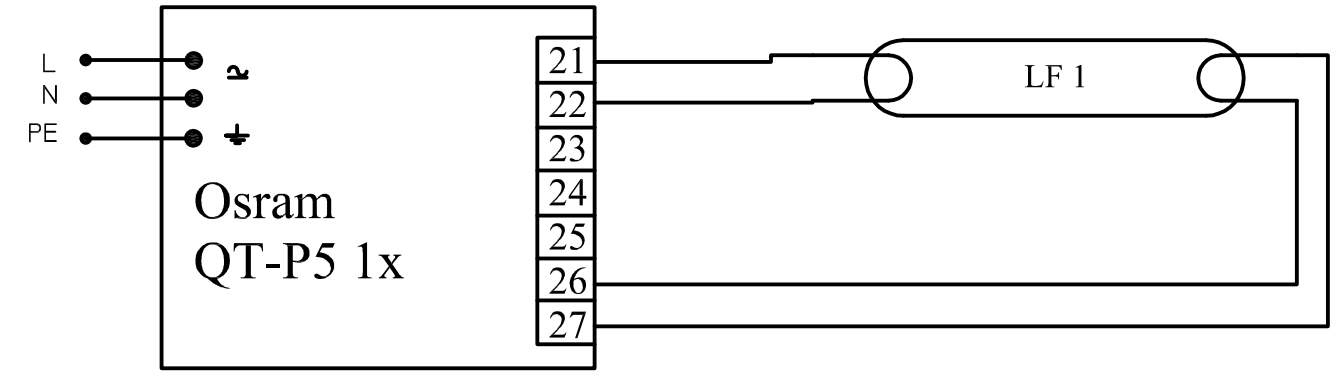

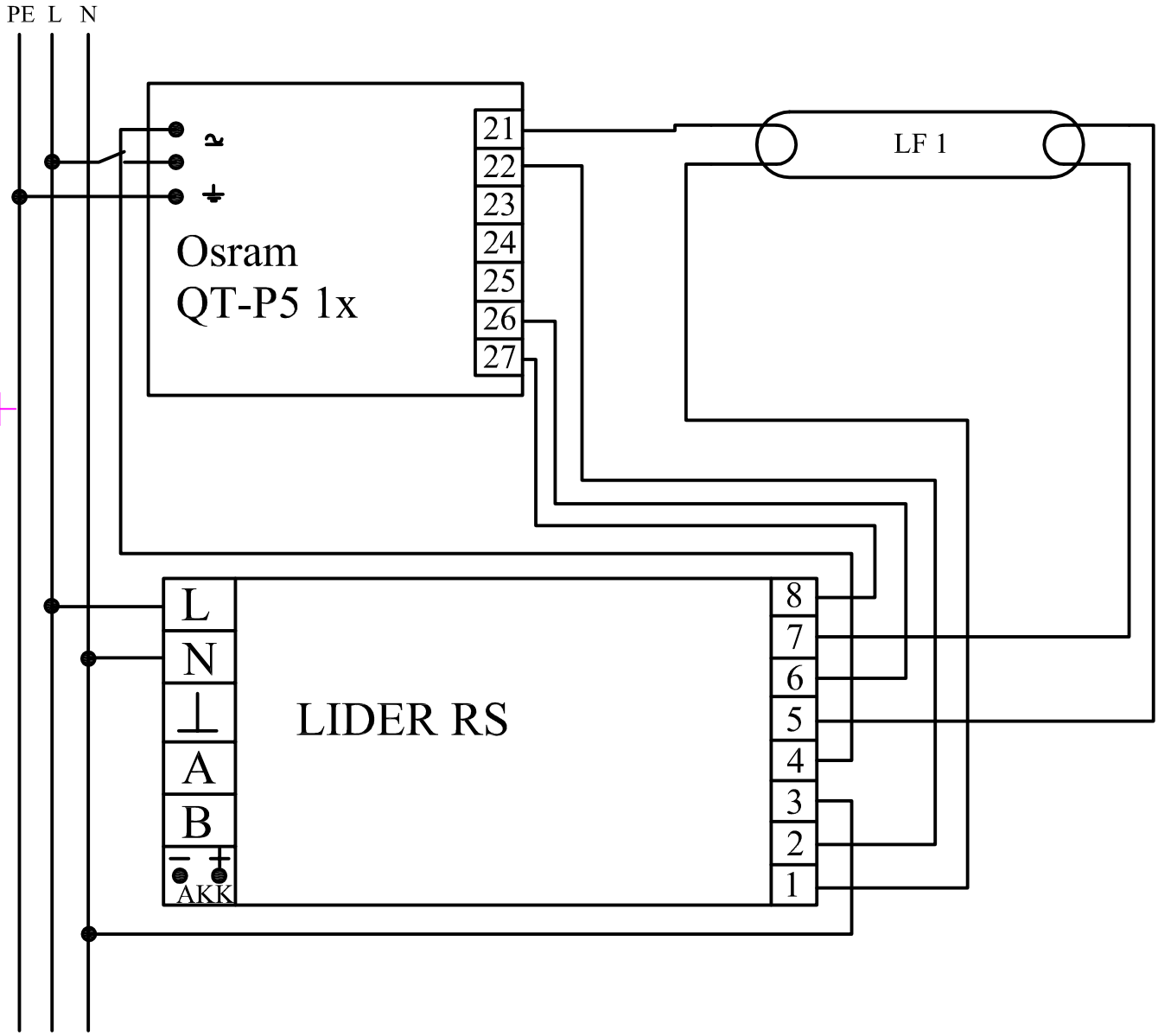

Poz.	Ilość	Tytuł/nazwa, materiał, wymiary itp.		Numer	
Projektował Awex		Sprawdził Awex	Zatwierdził – data Awex–2008/09/03	Nazwa pliku QTP5_1x	Data 2008/09/03	Skala 1:1

P.P.H.U. AWEX

Osram QT–P5 1x LRS

Edycja	Arkusz
	1/1