Wer.	Uwagi	Data	Podpis	Spr.

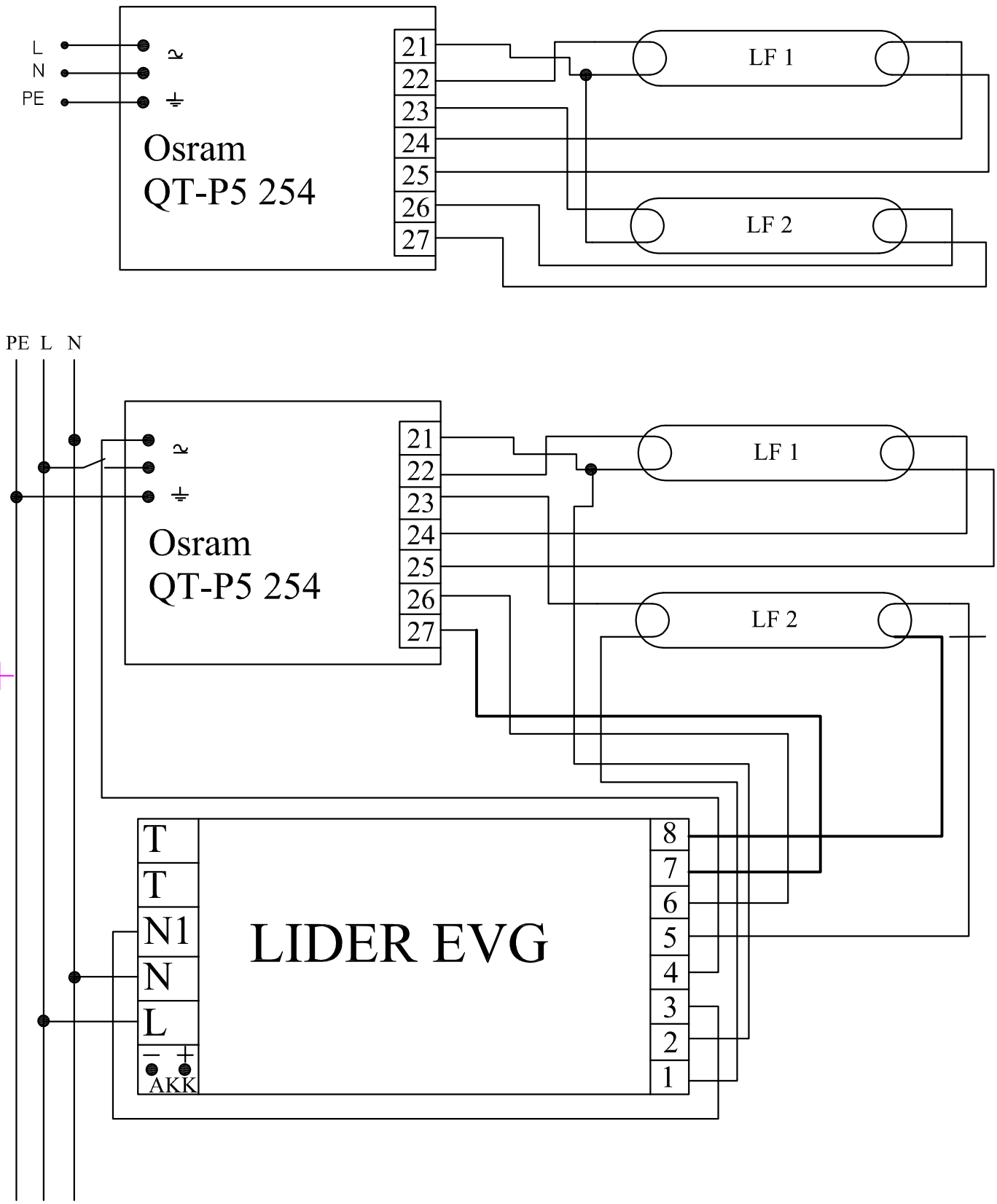

Poz.	Ilość	Tytuł/nazwa, materiał, wymiary itp.		Numer	
Projektował Awex		Sprawdził Awex	Zatwierdził – data Awex–2009/07/10	Nazwa pliku QT_P5 254 LE	Data 2009/07/10	Skala 1:1

P.P.H.U. AWEX

Osram QT P5 254 LE

Edycja

Arkusz 1/1