Wer.	Uwagi	Data	Podpis	Spr.

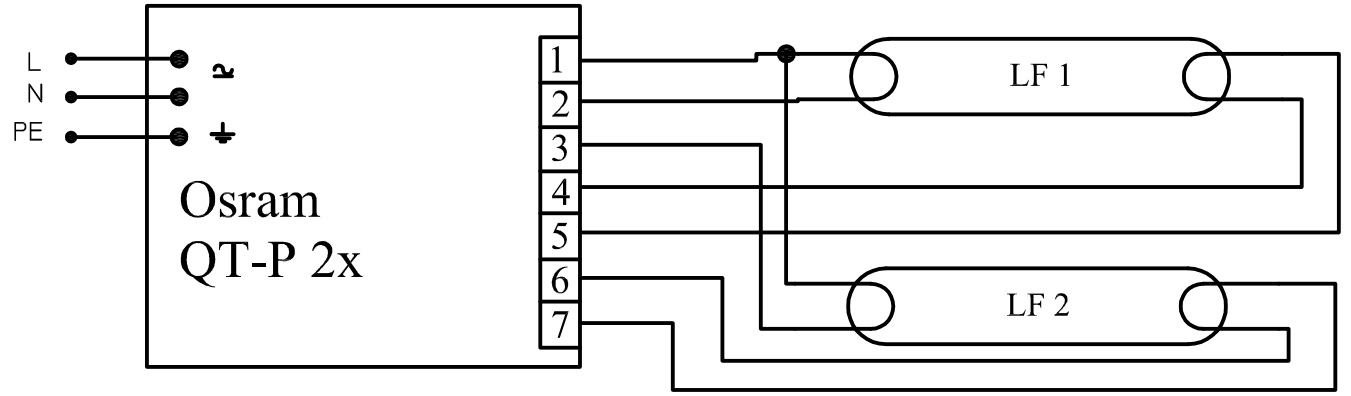

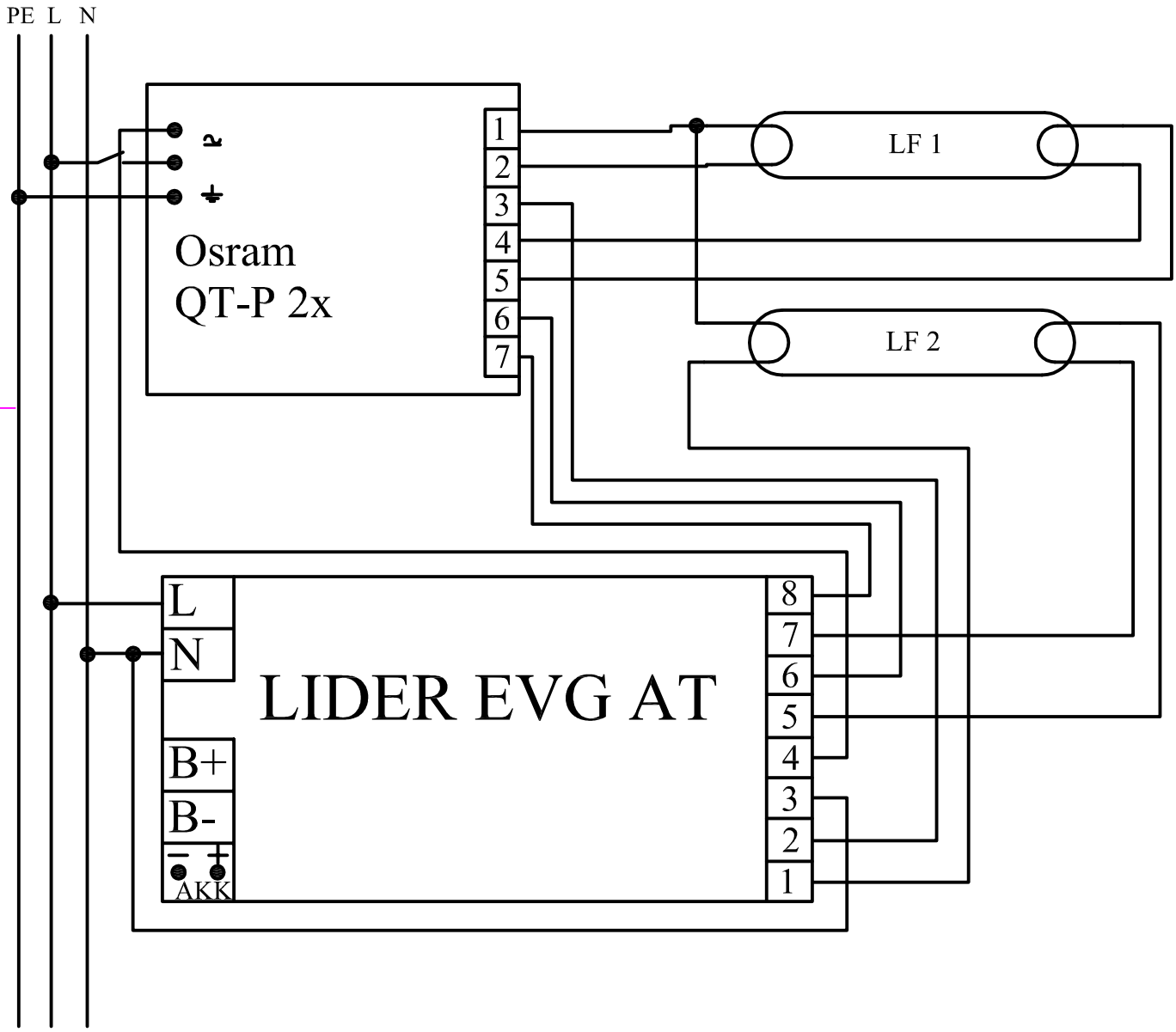

Poz.	Ilość	Tytuł/nazwa, materiał, wymiary itp.		Numer	
Projektował Awex		Sprawdził Awex	Zatwierdził – data Awex–2007/11/15	Nazwa pliku QT_P 2x LE	Data 2007/11/15	Skala 1:1

P.P.H.U. AWEX

Osram QT P 2x LE AT

Edycja	Arkusz 1/1